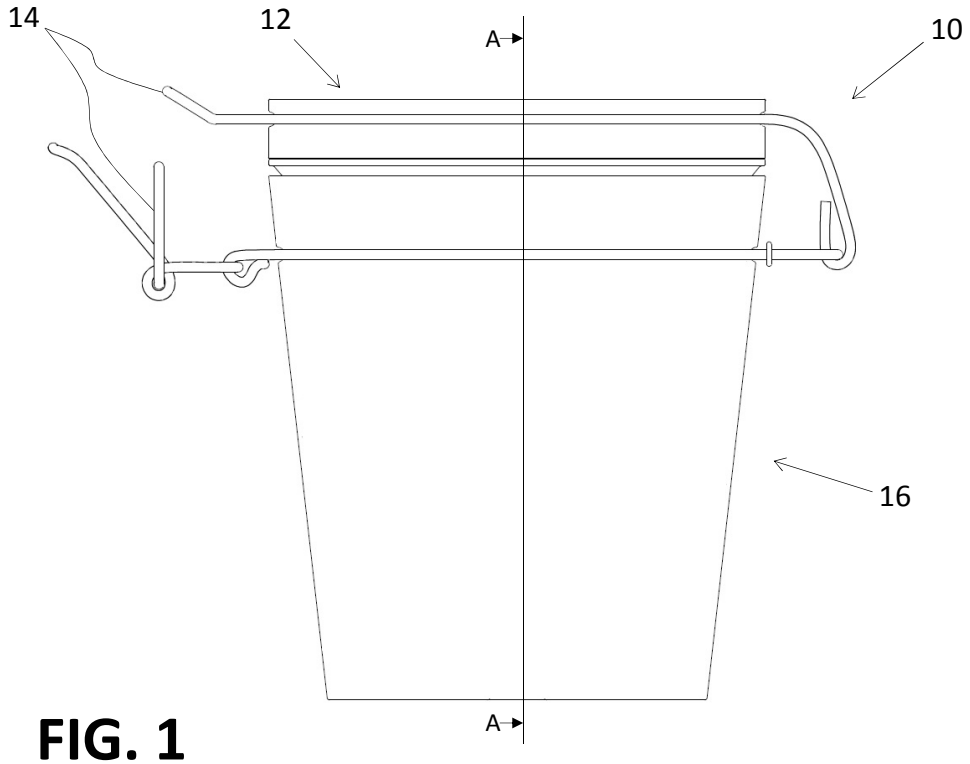

FIG. 1

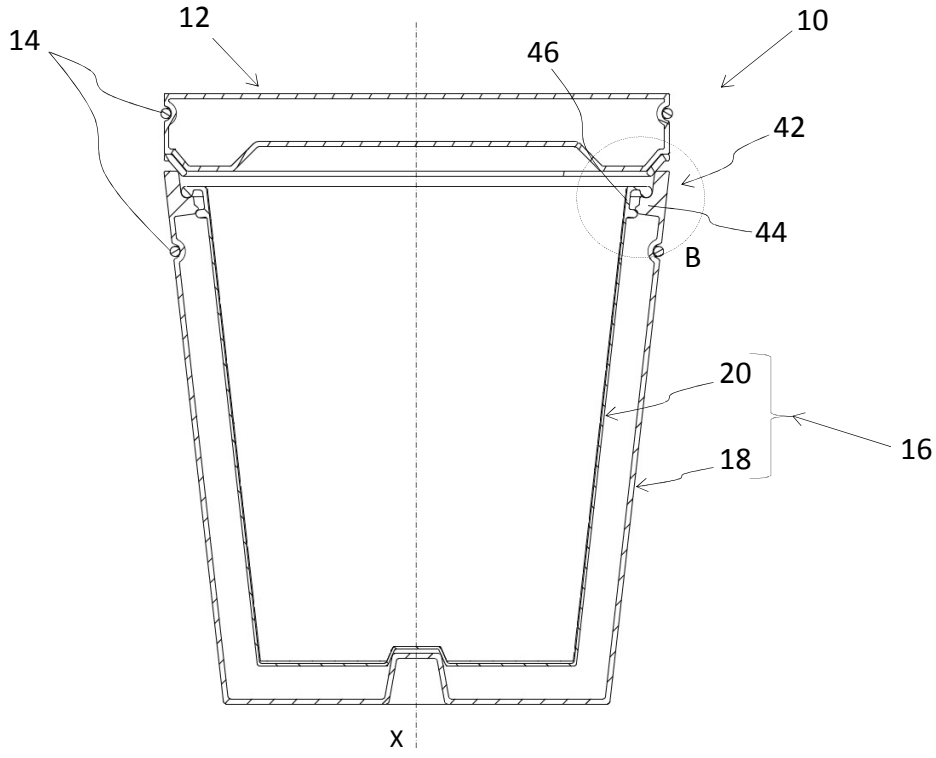

FIG. 2

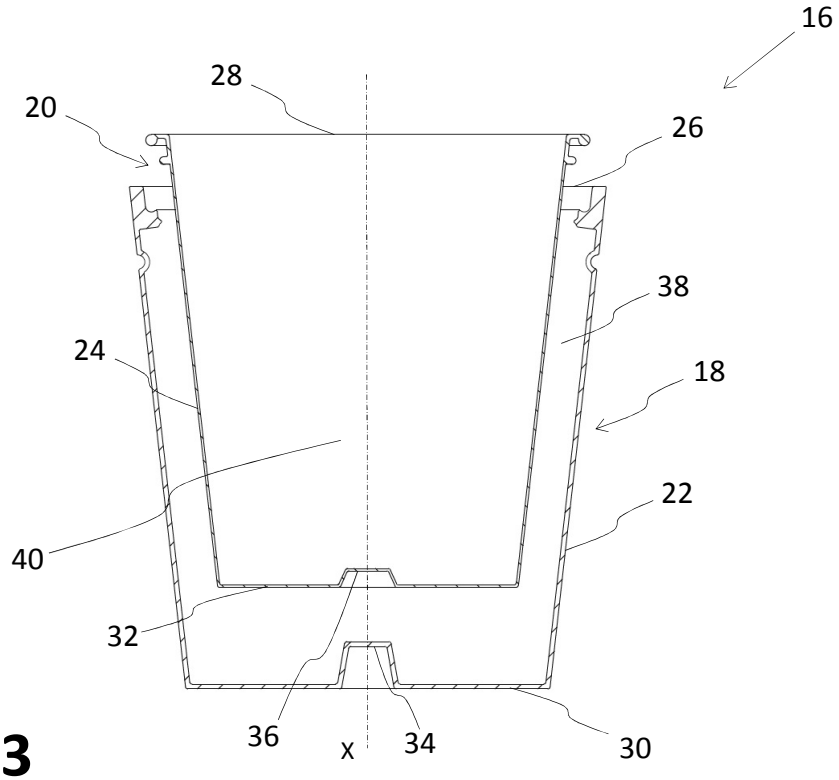
16
28
20
26
38
24
18
22
40
32
36
34
30
x

FIG. 3

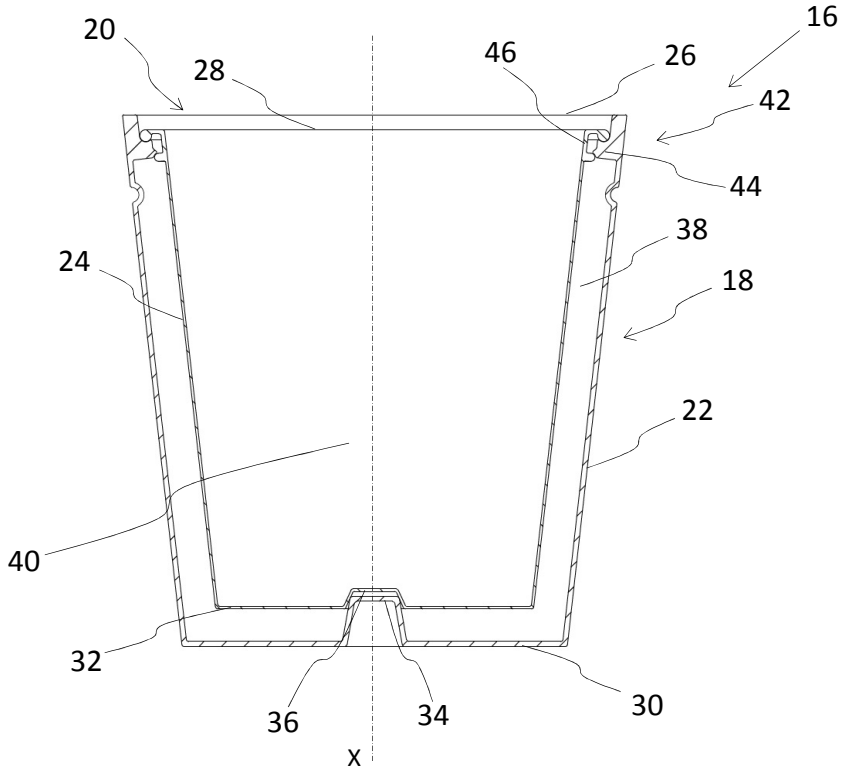
16
20
28
46
26
42
44
38
24
18
22
40
32
36
34
30
x

FIG. 4

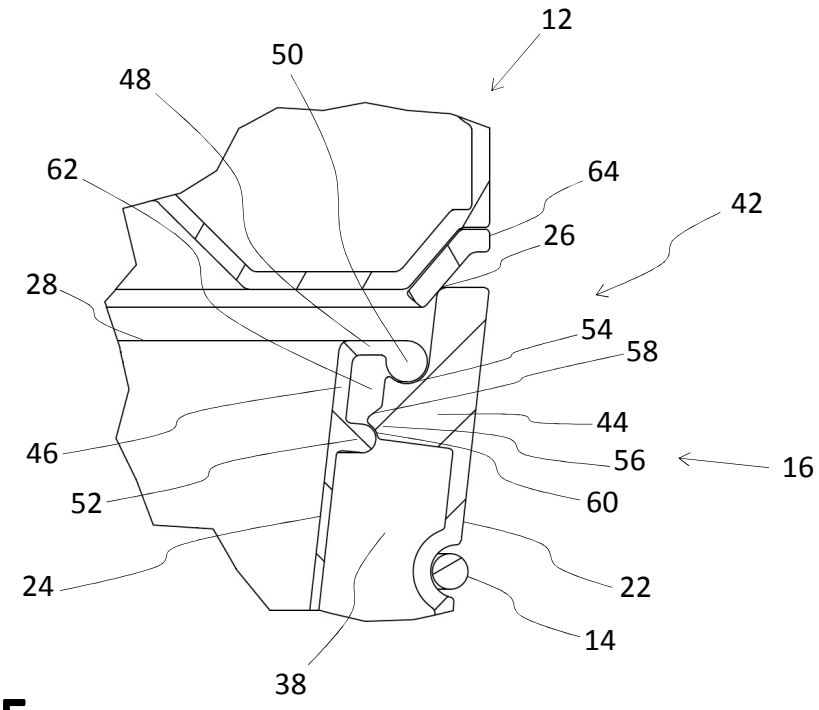
12
50
48
62
64
42
26
28
54
58
44
46
56
16
52
60
24
22
14
38

FIG. 5

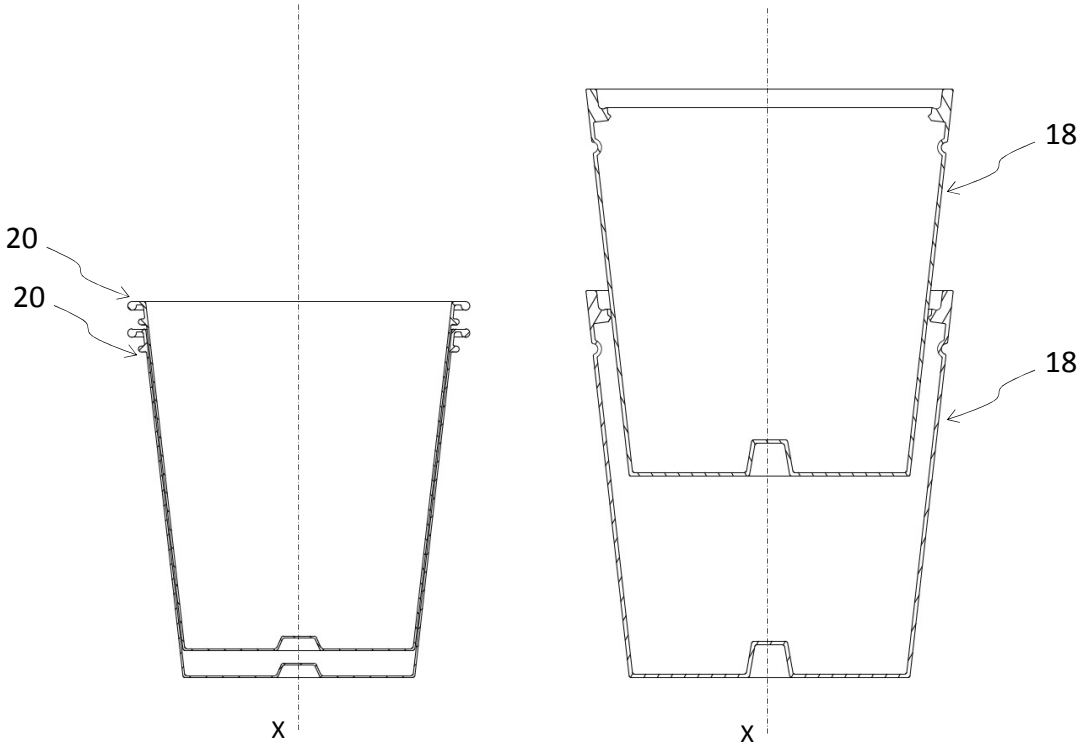
20
20
18
18
X
X

FIG. 6

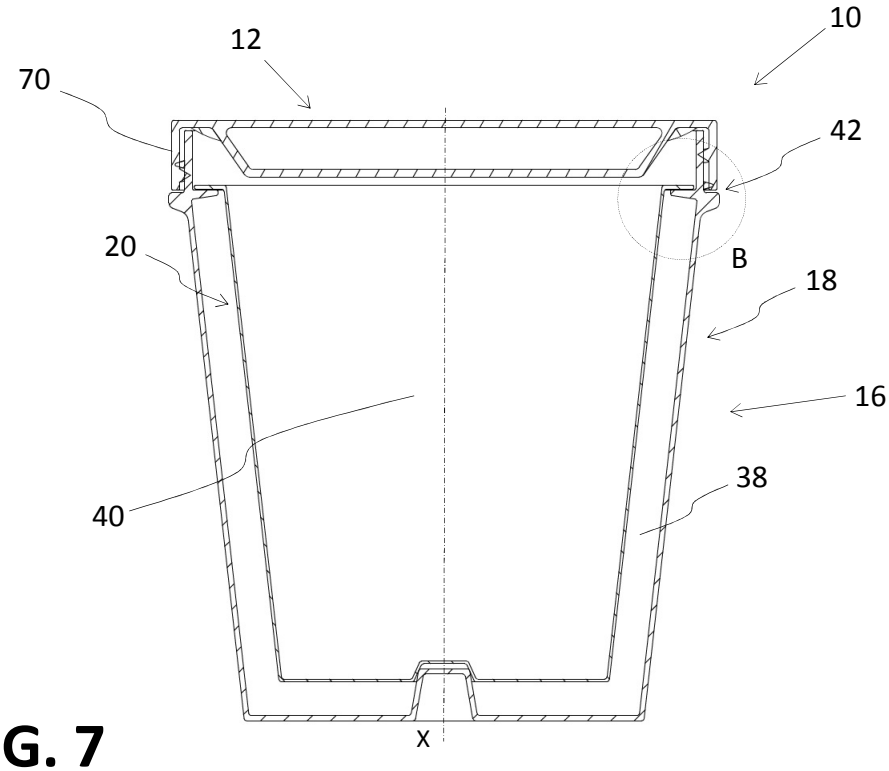

FIG. 7

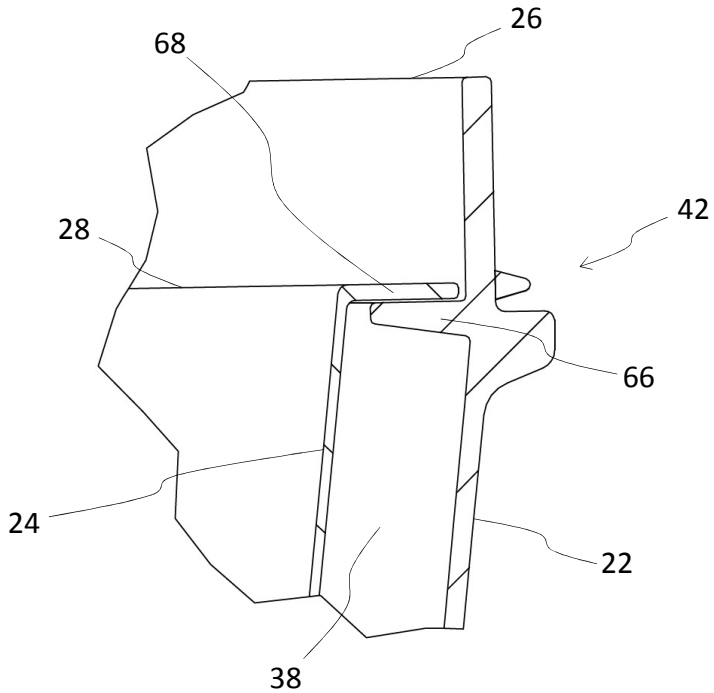

FIG. 8

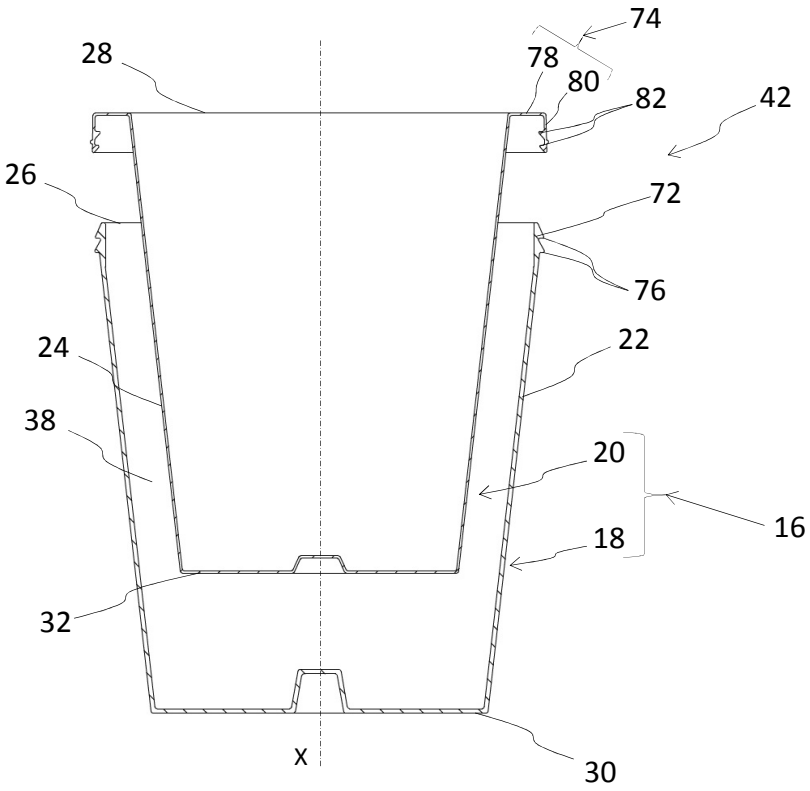
74
28
78
80
82
42
26
72
76
24
22
38
20
16
18
32
X
30

FIG. 9

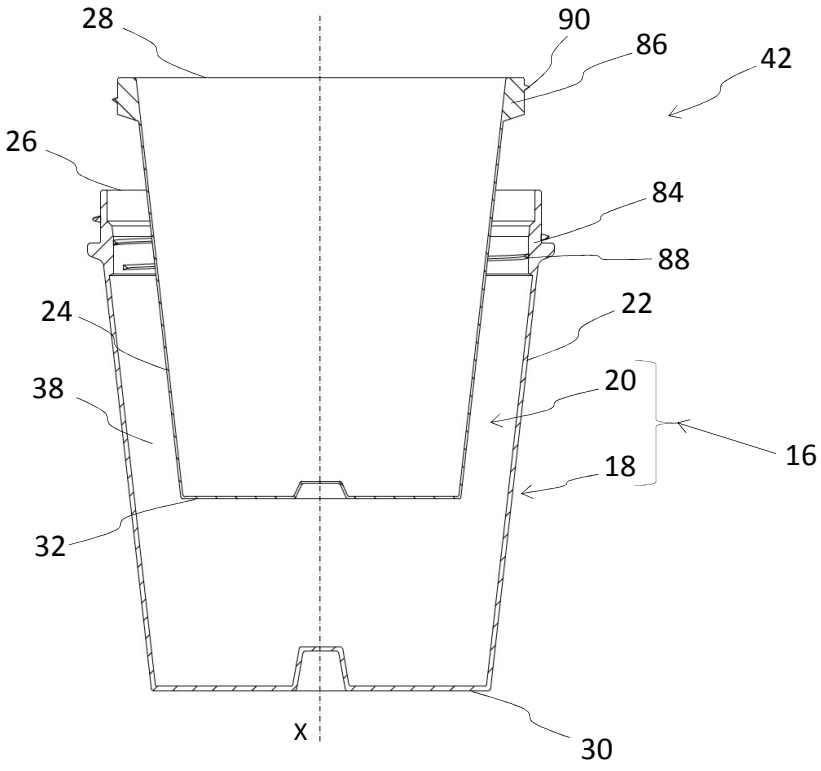
28
90
86
42
26
84
88
24
22
38
20
16
18
32
X
30

FIG. 10